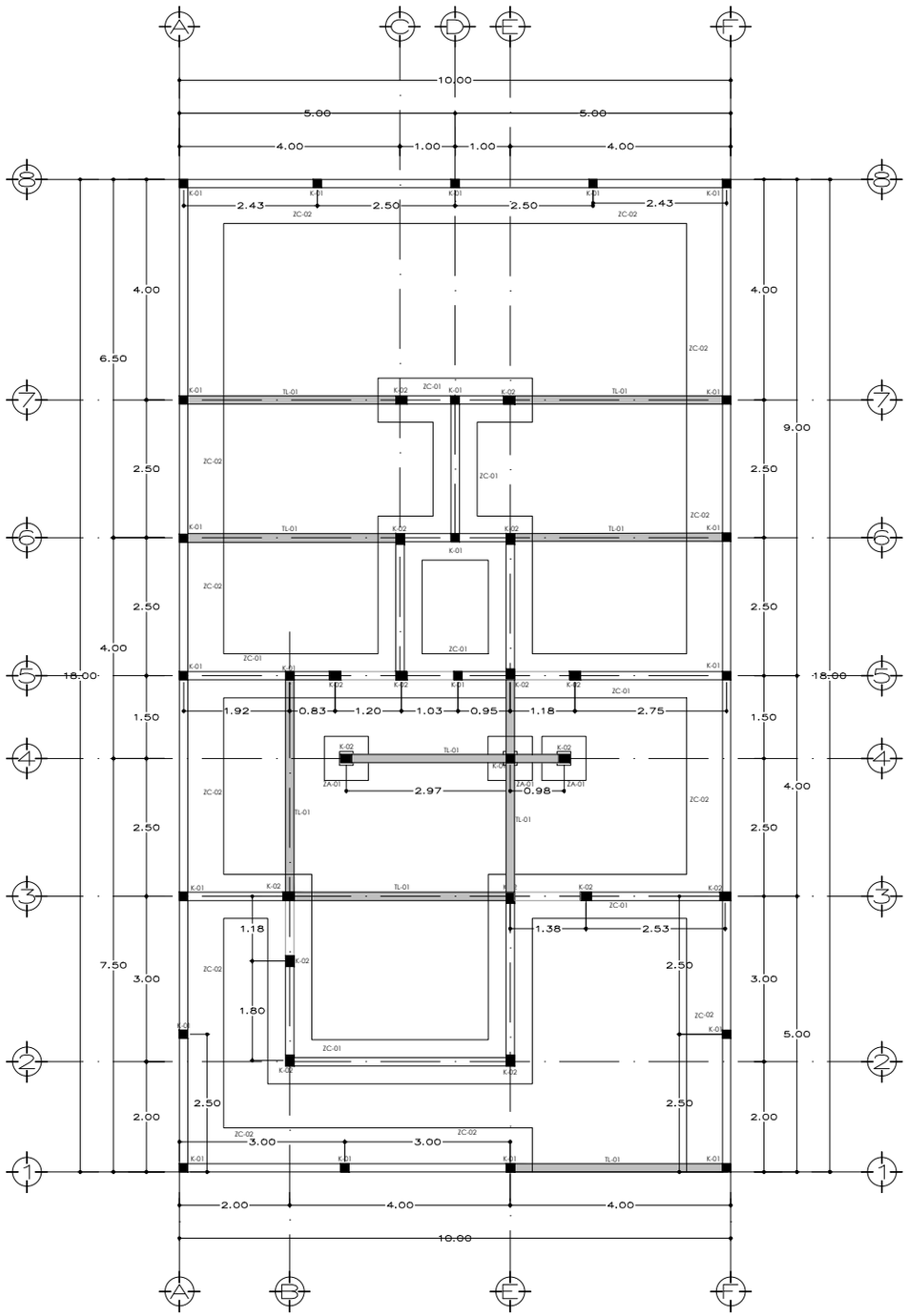

CM 01

PLANTA BAJA - CIMENTACIÓN

Escala _____ 1.125 Acot. _____ Mts.

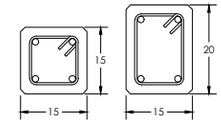

CASTILLO K-01
F'c=200 kg/cm2
ARMEX

CASTILLO K-02
F'c=200 kg/cm2
ARMEX

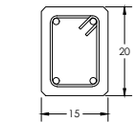

TRABE DE LIGA TL-01
F'c=200 kg/cm2
4Ø#3, EØ#2 @15
15x20

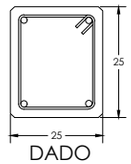

DADO D-01
F'c=200 kg/cm2
4Ø#3, EØ#2 @15
25X25

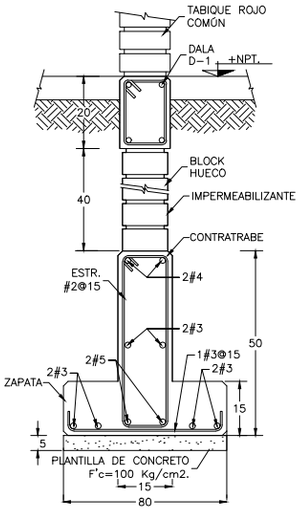

DETALLE DE CIMIENTO ZC-01

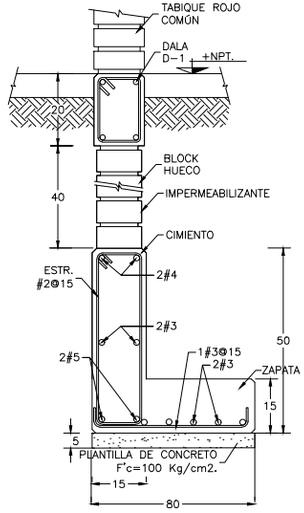

DETALLE DE CIMIENTO ZC-02

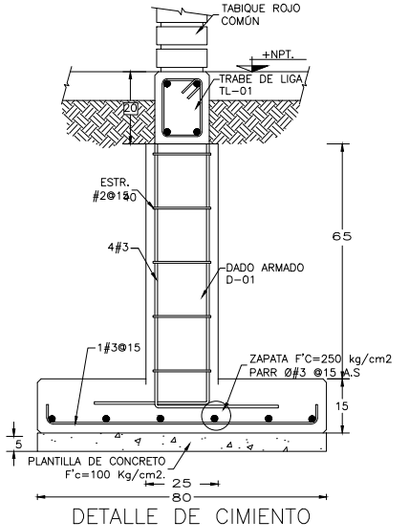

DETALLE DE CIMIENTO ZA-01

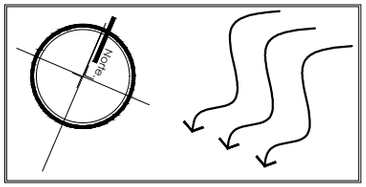

COMITÁN DE DOMÍNGUEZ.
CROQUIS DE LOCALIZACIÓN.

ESPECIFICACIONES

SIMBOLOGÍA

	N.P.T.	NIVEL DE PISO TERMINADO
	N.P.T.	NIVEL DE PISO TERMINADO
	DESNIVEL.	CAMBIO DE NIVEL
	BASE	BASINA BASE
	CORTE	CORTE / SECCIÓN
	PROYECCIÓN	PROYECCIÓN DE CONSTRUCCIÓN
	DIRECCIÓN FA.	DIRECCIÓN DE VISTA EN FACHADA
	PROYECCIÓN	PROYECCIÓN VIAJO
	EJE	EJE REFERENCIA
	CORTE	CORTE REFERENCIA
	COLUMNERIA	SEPARACIÓN COLUMNARIA
F	CANCELERÍA	CANCELERÍA FIJA
	CANCELERÍA	CANCELERÍA CORRIENTE
	TAMAÑO DE ABERTURA DE PUERTA	TAMAÑO DE ABERTURA DE PUERTA.
	CORTE	PUERTA O VENTANA CORREDIZA
	DUCTO	DUCTO C/ VENTILACIÓN MECÁNICA
	PERMEABLE	AREA PERMEABLE
	CONSTRUCCIÓN	CONSTRUCCIÓN RUIDA
SNP	BAJADA AGUA PLUVIAL	BAJADA AGUA PLUVIAL
SNN	BAJADA AGUA NEGRA	BAJADA AGUA NEGRA
	CANCELERÍA	CANCELERÍA PLANTA
	ORIENTACIÓN	REFERENCIA A NORTE
	LOSA INCLINADA	LOSA INCLINADA
	CHAPLÉN	LOSA
	PENDIENTE	PENDIENTE EN PISO / LOSA

PROYECTO:
CASA HABITACION

PROPIETARIO:
UBICACIÓN:
LOCALIDAD: COMITÁN DE DOMÍNGUEZ CHIAPAS.

ACOT. METROS.
ESC. 1:125
FECHA: MARZO 2025

PLANTA DE CIMENTACIÓN

CM-01

ÁREA DEL TERRENO
180.00 M2
ÁREA DE CONSTRUCCIÓN
PLANTA BAJA : 98.13 M²
TOTAL M² DE CONSTRUCCIÓN:98.13 M²

PROYECTÓ.
ARQ. ANGEL ALEXIS MORENO CÓRDOVA
DIGITALIZÓ
ARQ. ANGEL ALEXIS MORENO CÓRDOVA

D.R.P. FIRMA

D.R.O. FIRMA