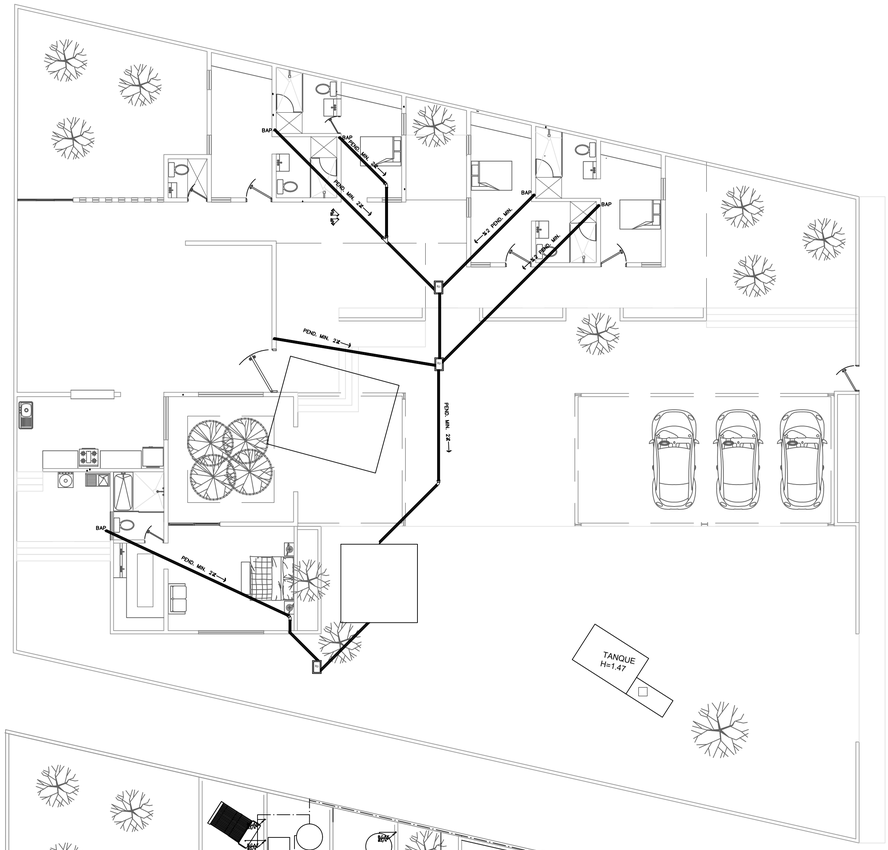

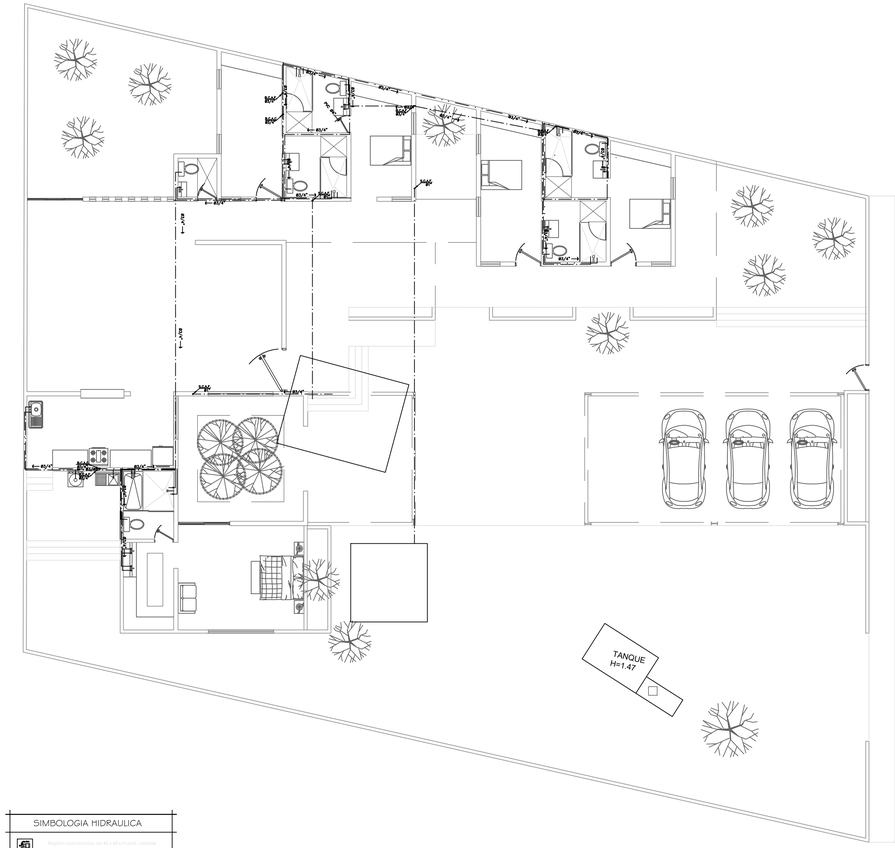

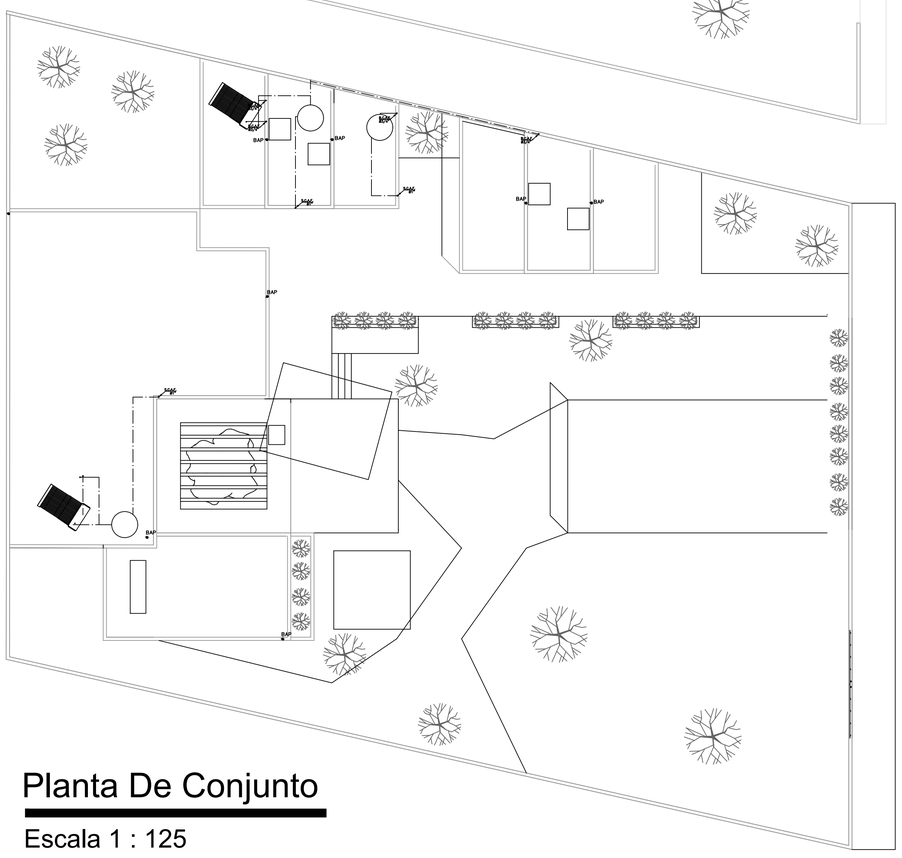

Planta De Conjunto

Escala 1 : 125

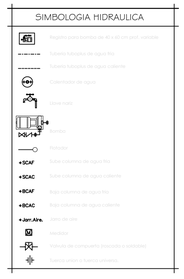

Plano hidráulico

Escala 1 : 125

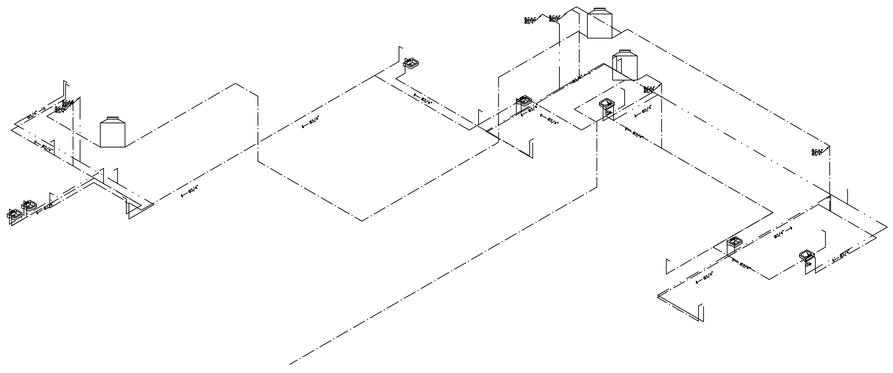

UNIVERSIDAD DEL SURESTE

LOCALIZACIÓN

SIMBOLOGÍA

PROYECTO: CASA CAMPO

DOCENTE: PEDRO ALBERTO GARCIA LOPEZ

CUATRIMESTRE 6

PROYECTÓ

FANI DE LOS ANGELES JIMENEZ HERNANDEZ

NOMBRE DEL PLANO: PLANTO PLUVIAL E HIDRAULICO

D.R.O: AVE. CENTRAL No. 24

FIRMA:

ESCALA: 1:125

ACOTACIÓN: METROS

CLAVE

ISA-1

PLANO: 01/ 01

FECHA: 09/ JULIO / 2023