DIAGRAMAS GANTT/RUTA CRITICA

UNIVERSIDAD DEL SURESTE
ARQUITECTURA 7°
ORGANIZACIÓN Y PRESUPUESTO
ING. JAVIER ZUÑIGA
JULIO ALBERTO AGUILAR VERA

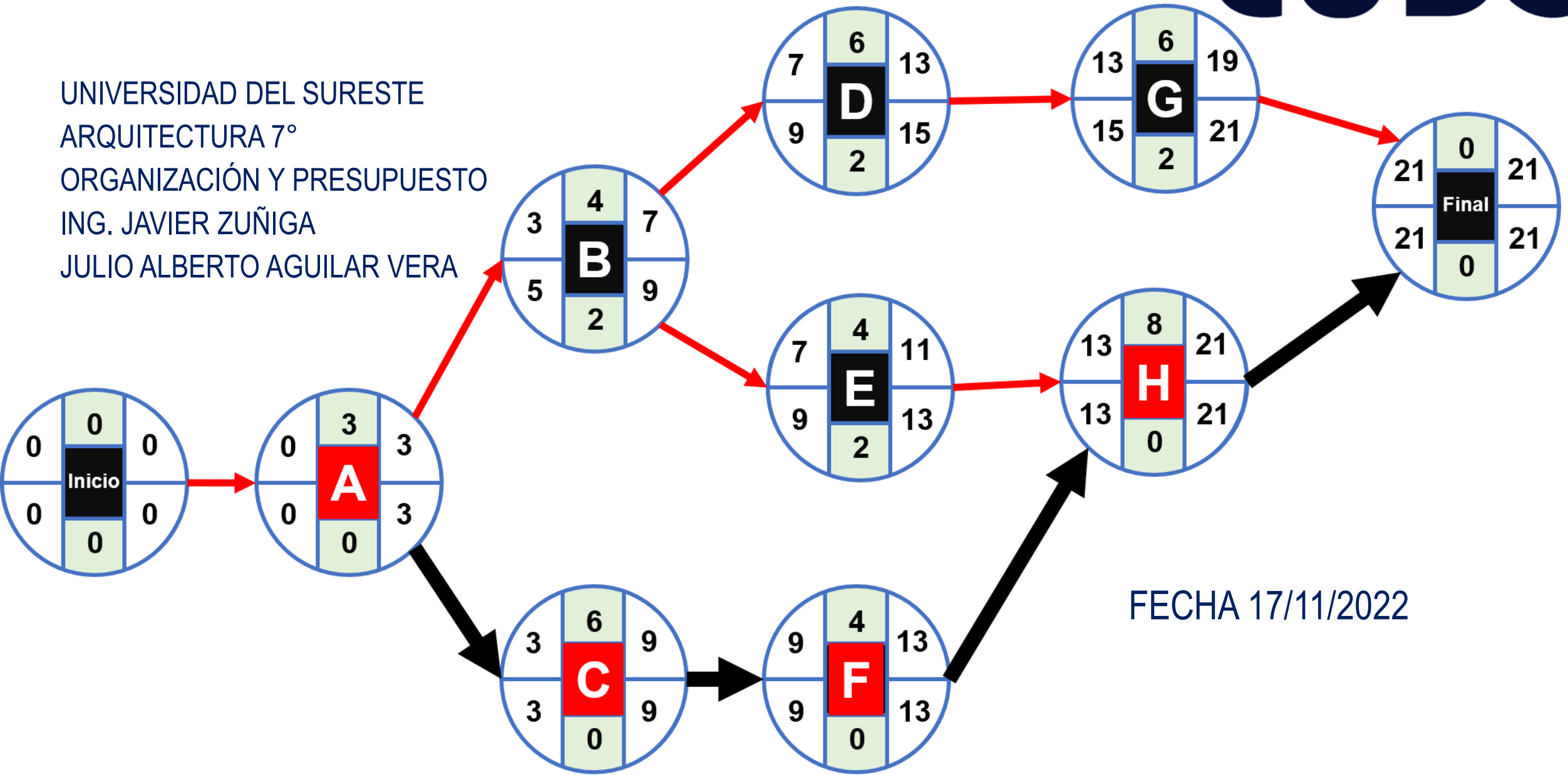

FECHA 17/11/2022

LOCALES/SEP 2022

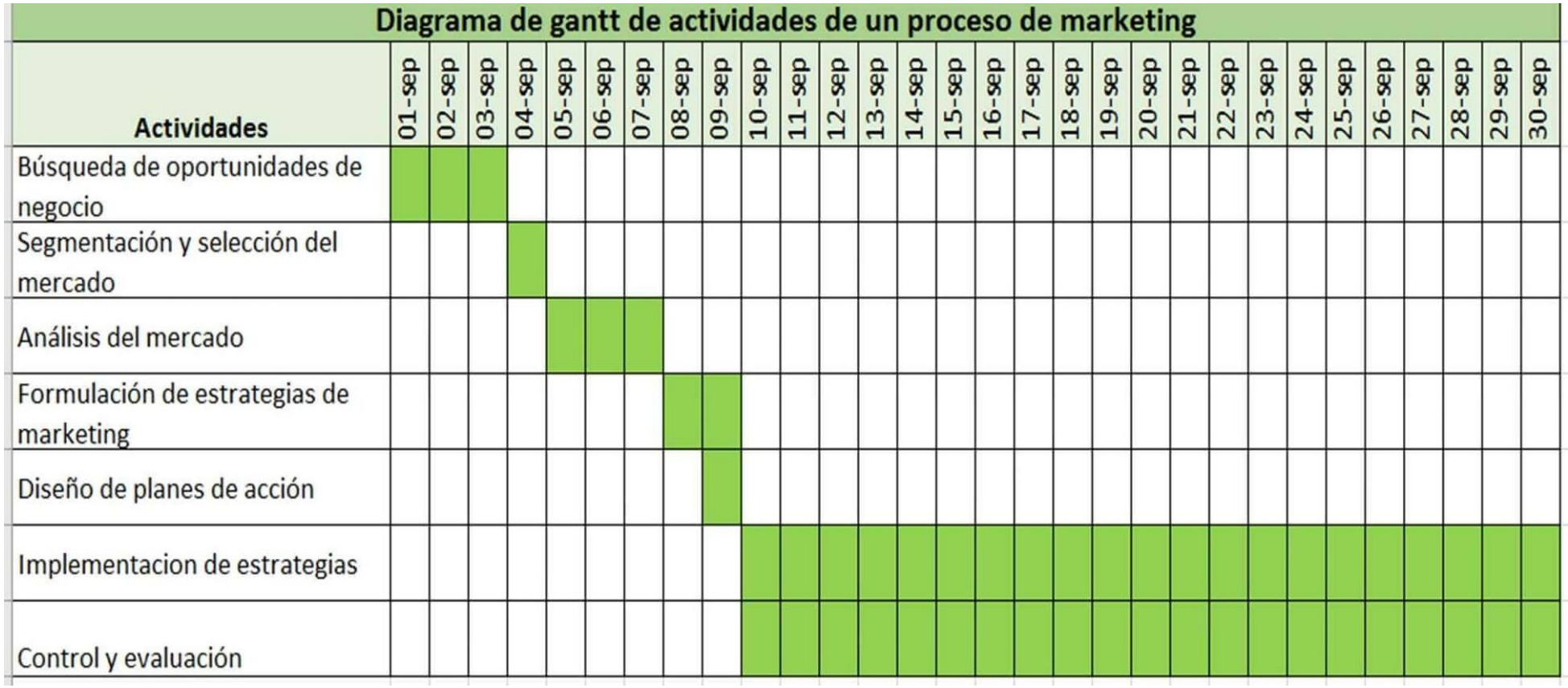
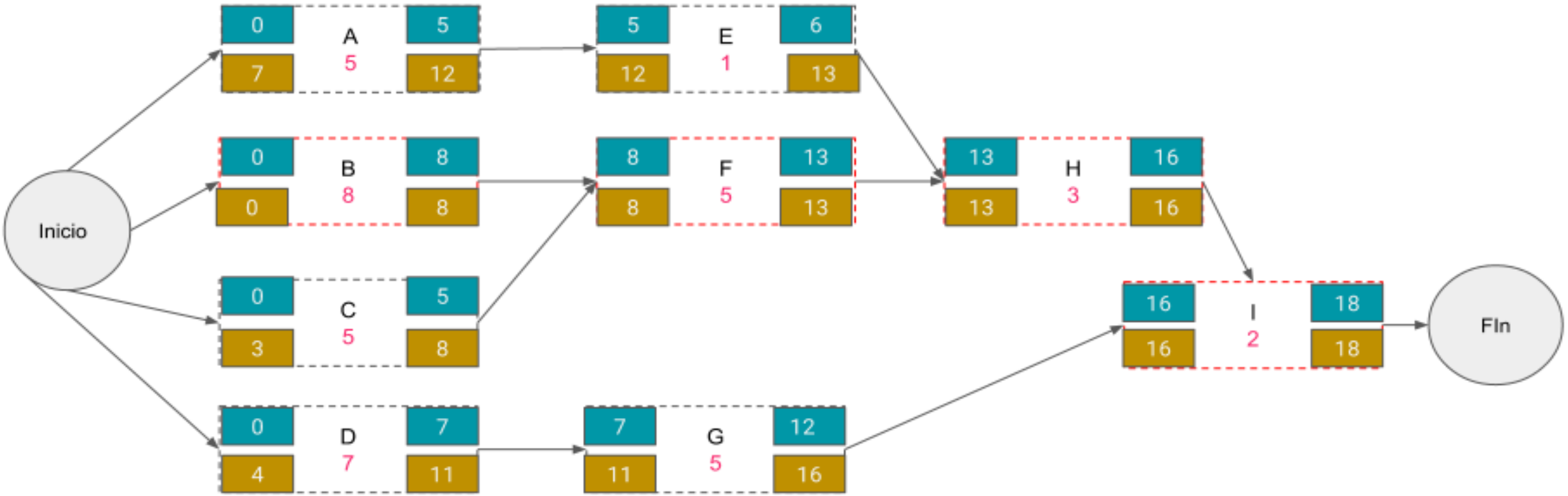
RUTA CRITICA