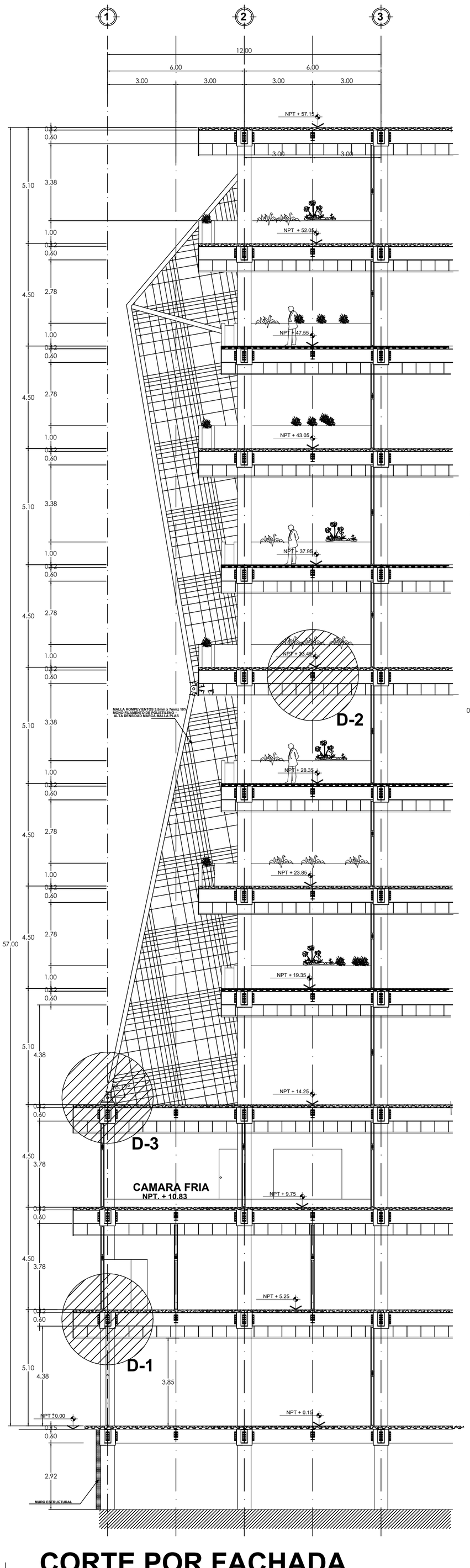

CORTE POR FACHADA

ESCALA 1: 75

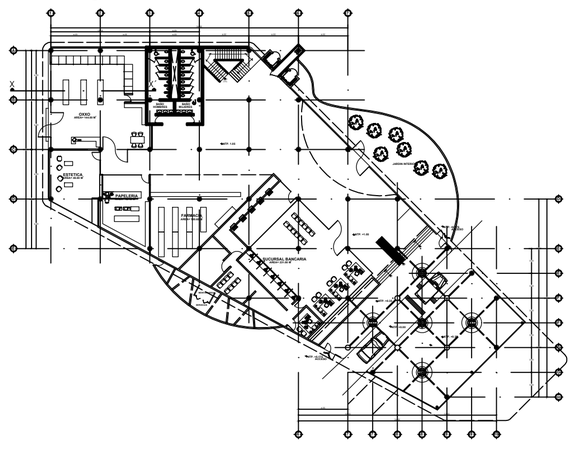

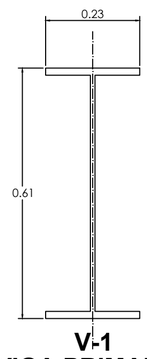

V-1
VIGA PRIMARIA

VIGA PATIN ANCHO MARCA AHMSA
IPR. W 24 X 76 ACERO ESTRUCTURAL

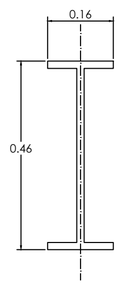

V-2
VIGA SECUNDARIA

VIGA STANDAR MARCA AHMSA
IPS. S 18 X 70 ACERO ESTRUCTURAL

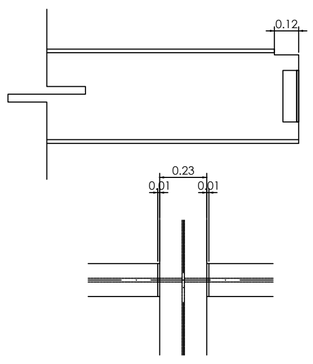

DETALLE DE CORTE VIGAS SECUNDARIA

A

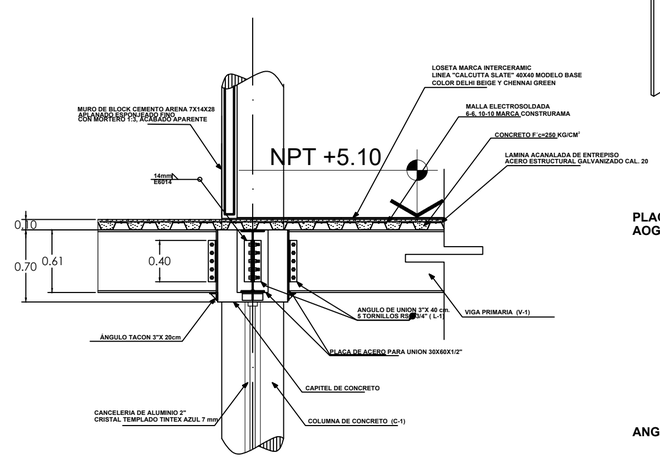

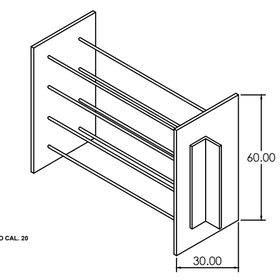

PLACA DE ACERO PARA UNION 30X60X1/2"
AOGADA EN CAPITEL DE COLUMNA

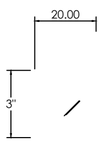

ANGULO TACON PARA VIGA PRIMARIA

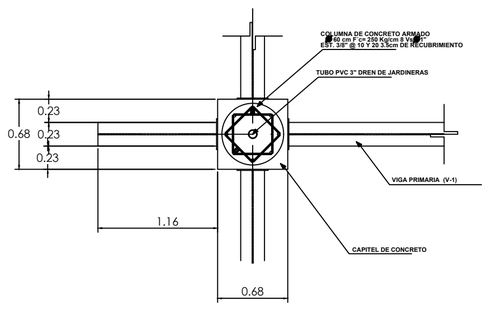

DETALLE 1
DETALLE DE UNIONCOLUMNA/VIGA PRIMARIA

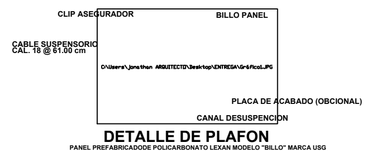

DETALLE DE PLAFON
PANEL PREFABRICADODE POLICARBONATO LEXAN MODELO "BILLO" MARCA USG
MODULOS DE 61.00 X 61.00 SISTEMA DE SUSPENCION ALTURA INDICADA EN PLANO

1

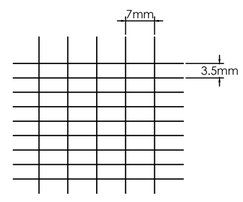

MALLA ROMPEVIENTOS 3.5mm x 7mm± 10%
MONO FILAMENTO DE POLIETILENO
ALTA DENSIDAD MARCA MALLA PLAS

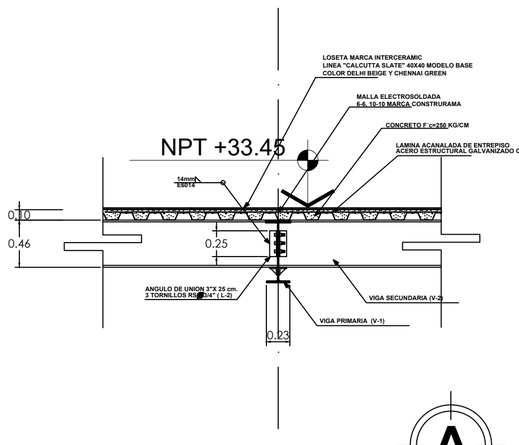

A

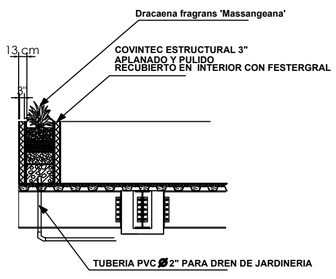

DETALLE DE JARDINERA
JARDINERA EN BALCON CON PLANTA PEQUEÑA

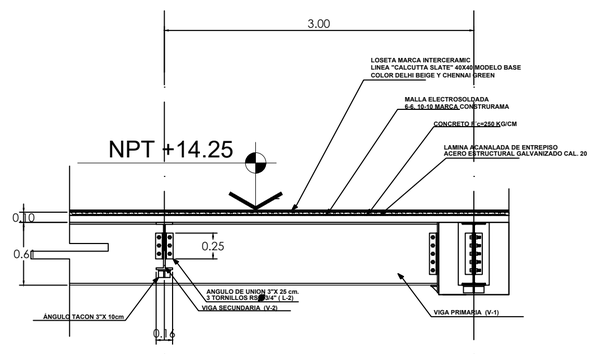

DETALLE 2
DETALLE DE UNION VIGA PRIMARIA/VIGA SECUNDARIA

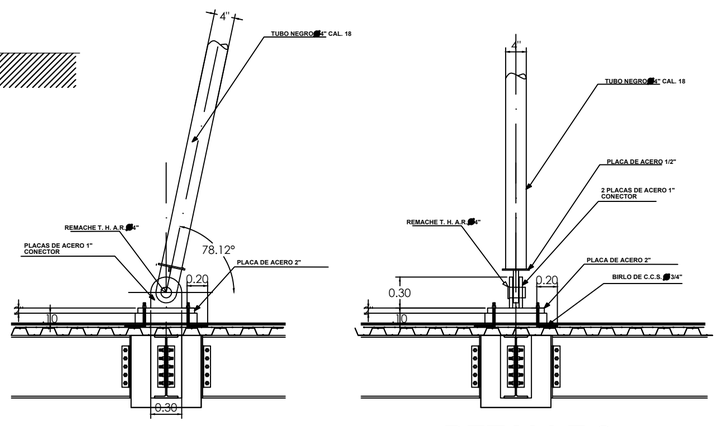

DETALLE 3
SOPORTE PARA ESTRUCTURA DE ENVOLVENTE